REGIONE CAMPANIA
AZIENDA OSPEDALIERA DI RILIEVO NAZIONALE E DI ALTA SPECIALIZZAZIONE
"SANT'ANNA E SAN SEBASTIANO"
CASERTA

Determina Dirigenziale N. 457 del 25/05/2021

Proponente: Il Direttore UOC PROVVEDITORATO ED ECONOMATO

Oggetto: Procedura negoziata tramite RDO 2640467 su piattaforma MEPA per la fornitura urgente di carrelli per vari dipartimenti dell'AORN S. Anna e S. Sebastiano di Caserta. Aggiudicazione ex art. 95 com. 4 d. lgs. 50/2016 e s.m.i. alla Ditta CBS Medical Srl.

PUBBLICAZIONE
In pubblicazione dal 25/05/2021 e per il periodo prescritto dalla vigente normativa in materia (art.8 D.Lgs 14/2013, n.33 e smi)

ESECUTIVITA'
Atto immediatamente esecutivo

TRASMISSIONE
La trasmissione di copia della presente Deliberazione è effettuata al Collegio Sindacale e ai destinatari indicati nell'atto nelle modalità previste dalla normativa vigente. L'inoltro alle UU. OO. aziendali avverrà in forma digitale ai sensi degli artt. 22 e 45 D.gs. n° 82/2005 e s.m.i. e secondo il regolamento aziendale in materia.

UOC AFFARI GENERALI
Direttore Eduardo Chianese

ELENCO FIRMATARI

Antonietta Costantini - UOC PROVVEDITORATO ED ECONOMATO

Eduardo Scarfiglieri - UOC GESTIONE ECONOMICO FINANZIARIA

Per delega del Direttore della UOC AFFARI GENERALI, il funzionario Mauro Ottaiano

Il presente atto, in formato digitale e firmato elettronicamente, costituisce informazione primaria ed originale ai sensi dei combinati disposti degli artt. 23-ter, 24 e 40 del D.Lgs. n. 82/2005. Eventuale riproduzione analogica, costituisce valore di copia semplice a scopo illustrativo.

Oggetto: Procedura negoziata tramite RDO 2640467 su piattaforma MEPA per la fornitura urgente di carrelli per vari dipartimenti dell'AORN S. Anna e S. Sebastiano di Caserta. Aggiudicazione ex art. 95 com. 4 d. lgs. 50/2016 e s.m.i. alla Ditta CBS Medical Srl.

Direttore UOC PROVVEDITORATO ED ECONOMATO

Premesso che

- con nota Prot. n. 21980 del 17/07/2020 (allegato 1) il Direttore della UOC Organizzazione e Programmazione dei Servizi Ospedalieri e Sanitari, Dott. Mario Mensorio, ha richiesto a questa UOC la fornitura di n. 27 carrelli per trasporto farmaci, presidi e altro materiale da assegnare a vari Dipartimenti;
- è stata indetta RdO su MEPA CONSIP, richiedendo offerta per i suddetti prodotti a tutte le ditte iscritte al Mercato Elettronico MEPA alla categoria BENI/forniture specifiche per la Sanità, da presentare entro il 18.09.2020;

Considerato che

- Entro la data di scadenza della RdO n. 2640467 sono pervenute le offerte da parte delle Ditte CAM Hospital, CBS Medical, CE.N.A.M, Centro Didattico Nuova Puglia, CFS Italia, Chemic Als, Francehopital, Karrel Health Solutions, L.P. Pharm, Netcom Industry, Servizi Ospedalieri e Vincal (All.2);
- il Direttore della UOC Organizzazione e Programmazione dei Servizi Ospedalieri e Sanitari ha riscontrato l'idoneità delle offerte tecniche presentate dalle Ditte CBS Medical, Centro Didattico Nuova Puglia, L.P. Pharm, Karrel Health Solutions, CAM Hospital, Vincal, CFS Italia e CE.N.A.M, mentre sono state come non idonee quelle presentate dalle Ditte Francehopital, Netcom Industry, Servizi Ospedalieri e Chemic Als (All.3);

Visto:

- L'art.15, comma 13, lettera d), del D.L. 6/7/2012 N.95, convertito in Legge 7/8/2012 n. 135, il quale dispone che gli Enti del SSN sono obbligati a utilizzare, per l'acquisto di beni e servizi relativi alle categorie merceologiche presenti nella piattaforma Consip, gli strumenti di acquisto e negoziazione telematici messi a disposizione della stessa CONSIP e che i contratti stipulati in violazione sono nulli, costituiscono illecito disciplinare e sono causa di responsabilità amministrativa;
- Gli artt. 58 e 95 comma 2 del D. Lgs n. 50/2016 e smi;

Ritenuto che:

Il presente atto, in formato digitale e firmato elettronicamente, costituisce informazione primaria ed originale ai sensi dei combinati disposti degli artt. 23-ter, 24 e 40 del D.Lgs. n. 82/2005. Eventuale riproduzione analogica, costituisce valore di copia semplice a scopo illustrativo.

- L'offerta economica della Ditta CBS Medical è quella economicamente più conveniente, alla stessa viene aggiudicata la fornitura;

Attestato che:

- La presente proposta di determinazione è formulata previa istruttoria ed estensione conforme alla normativa legislativa vigente in materia e può essere pubblicata integralmente;

DETERMINA

Per i motivi espressi in narrativa di:

1. **PRENDERE ATTO** degli esiti della gara telematica RDO n. 2640467, espletata su piattaforma MEPA per l'affidamento della fornitura urgente di carrelli per vari dipartimenti per l'importo complessivo di € 7.778,70 escluso Iva alla Ditta CBS Medical Srl, che ha presentato offerta tecnica conforme ed economicamente più vantaggiosa;
2. **IMPUTARE** la succitata spesa di € 9.490,01 incluso iva sul conto economico 1010205010 "Mobili e arredi" così suddivisi:
3. **NOTIFICARE c**opia del presente provvedimento alla Ditta CBS Medical Srl;
4. **NOMINARE** Direttore dell'esecuzione di detti contratti la dott.ssa Anna Dello Stritto, Direttore della UOC Farmacia Ospedaliera;
5. **TRASMETTERE** copia della presente determinazione al Collegio Sindacale, come per legge e alle UU.OO.CC. GEF, Farmacia e O.P.S.O.S per quanto di rispettiva competenza;
6. **INSERIRE** nel contratto la clausola di recesso, ai sensi del combinato disposto degli artt. 92 e 100 del D. LGS 159/2011 e smi, qualora vengano accertati elementi relativi a tentativi di infiltrazione mafiosa;
7. **RENDERE** lo stesso atto immediatamente eseguibile, stante l'urgenza di provvedere alla fornitura in questione**.**

IL DIRETTORE U.O.C.
PROVVEDITORATO ED ECONOMATO
Dott.ssa Antonietta Costantini

Il presente atto, in formato digitale e firmato elettronicamente, costituisce informazione primaria ed originale ai sensi dei combinati disposti degli artt. 23-ter, 24 e 40 del D.Lgs. n. 82/2005. Eventuale riproduzione analogica, costituisce valore di copia semplice a scopo illustrativo.

ATTESTAZIONE DI VERIFICA E REGISTRAZIONE CONTABILE
(per le proposte che determinano un costo per l'AORN – VEDI ALLEGATO)

Il presente atto, in formato digitale e firmato elettronicamente, costituisce informazione primaria ed originale ai sensi dei combinati disposti degli artt. 23-ter, 24 e 40 del D.Lgs. n. 82/2005. Eventuale riproduzione analogica, costituisce valore di copia semplice a scopo illustrativo.

UOC Affari Generali - Ufficio Protocollo Generale - Prot. 0021980/i del 17/07/2020 09.58 Registrato da: Uoc Organizzazione E Programmazione Dei Servizi Ospedal
17/07/2020 09.58-20200021980

Allegato 1

AORN CASERTA

Al Direttore U.O.C. Provveditorato ed Economato

pc Al Direttore Generale
Al Direttore Sanitario
Al Direttore Amministrativo

Oggetto: Richiesta acquisto carrelli per trasporto farmaci, presidi e materiale vario

In seguito a ricognizione effettuata in collaborazione con i Direttori di Dipartimento si ritiene necessario provvedere all'approvvigionamento di **n. 27 carrelli** per trasporto farmaci, presidi e altro materiale da assegnare ai seguenti Dipartimenti:

- Dipartimento Cardio-Vascolare n. **2**
- Dipartimento Emergenza e Accettazione n. **7**
- Dipartimento Scienze Chirurgiche n. **4**
- Dipartimento Oncologico n.**2**
- Dipartimento dei Servizi Sanitari n. **2**
- Dipartimento Scienze Mediche n. **7**
- Dipartimento della Salute della Donna e del Bambino n. **3**

I carrelli dovranno presentare le seguenti caratteristiche:

- Struttura autoportante, realizzata in lamiera di acciaio inox, caratterizzato da linee arrotondate prive di angoli e spigoli vivi, con pianale basso con doppio manico.
- Pianale in lamiera di acciaio inox
- Spondina laterale
- Dotato di n.4 ruote (2 fisse-2 girevoli) di cui 2 con freno e paracolpi in gomma grigia.
- Dimensioni: almeno mm 110 L x 60Px 98H
- Conforme alle norme CE.

Il Direttore UOC Organizzazione e Programmazione
dei Servizi Ospedalieri e Sanitari
Dott. Mario Massimo Mensorio

REGIONE CAMPANIA
AORN "Sant'Anna e San Sebastiano" Caserta
U.O.C. ORGANIZZAZIONE E PROGRAMMAZIONE
DEI SERVIZI OSPEDALIERI E SANITARI
IL DIRETTORE
Dott. *Mario Massimo Mensorio*

U.O.C. ORGANIZZAZIONE E PROGRAMMAZIONE
DEI SERVIZI OSPEDALIERI E SANITARI
Azienda Ospedaliera di Rilievo Nazionale Sant'Anna e San Sebastiano – Caserta
Via Palasciano 81100 - Caserta
Tel. Direttore 0823 232255 – Segreteria 0823 232381 – 0823 232187
e-mail:programmazione@ospedale.caserta.it

Allegato 2

Buste presentate: 12

Elenco buste

#	Denominazione concorrente	Forme di partecipazione	Lotti a cui ha partecipato	Data presentazione offerta
1	SERVIZI OSPEDALIERI SRL	Singolo operatore economico (D.Lgs. 50/2016, art. 45, comma 2, lett. a)	Lotto 1	18/09/2020 09:51:31
2	CFS ITALIA SRL	Singolo operatore economico (D.Lgs. 50/2016, art. 45, comma 2, lett. a)	Lotto 1	17/09/2020 15:39:07
3	FRANCEHOPITAL SAS	Singolo operatore economico (D.Lgs. 50/2016, art. 45, comma 2, lett. a)	Lotto 1	14/09/2020 14:52:08
4	KARREL HEALTH SOLUTIONS S.R.L.	Singolo operatore economico (D.Lgs. 50/2016, art. 45, comma 2, lett. a)	Lotto 1	18/09/2020 11:43:55
5	VINCAL	Singolo operatore economico (D.Lgs. 50/2016, art. 45, comma 2, lett. a)	Lotto 1	17/09/2020 11:26:55
6	L.P. PHARM SRL	Singolo operatore economico (D.Lgs. 50/2016, art. 45, comma 2, lett. a)	Lotto 1	16/09/2020 12:51:29
7	CHEMIC ALS	Singolo operatore economico (D.Lgs. 50/2016, art. 45, comma 2, lett. a)	Lotto 1	18/09/2020 11:40:44
8	CBS MEDICAL SRL	Singolo operatore economico (D.Lgs. 50/2016, art. 45, comma 2, lett. a)	Lotto 1	17/09/2020 17:48:25
9	C.A.M. HOSPITAL SRL	Singolo operatore economico (D.Lgs. 50/2016, art. 45, comma 2, lett. a)	Lotto 1	17/09/2020 12:13:54
10	CENTRO DIDATTICO NUOVA PUGLIA S.R.L.	Singolo operatore economico (D.Lgs. 50/2016, art. 45, comma 2, lett. a)	Lotto 1	17/09/2020 12:45:24
11	NETCOM INDUSTRY	Singolo operatore economico (D.Lgs. 50/2016, art. 45, comma 2, lett. a)	Lotto 1	17/09/2020 16:29:27
12	CE.N.A.M.	Singolo operatore economico (D.Lgs. 50/2016, art. 45, comma 2, lett. a)	Lotto 1	17/09/2020 19:12:30

Allegato 3

CFS Italia

Via Aquileia, 8/A
31048 San Biagio di Callalta
(Treviso) Italy
t +39 0422 397333 / 398553
f +39 0422 699731

COD. 4016
(carrello da trasporto - dimensioni 1100x600x980 h mm)

STRUTTURA AUTOPORTANTE: Realizzata interamente in acciaio inox 18/10 Aisi 304 lavabile e disinfettabile, igienicamente sicura, linee arrotondate, prive di angoli e spigoli vivi

PIANO DI CARICO: Realizzati in lamiera di acciaio inox AISI 304.

MANIGLIONE: 2 maniglioni di spinta in tubo tondo di acciaio inox AISI 304, lavabile e disinfettabile, igienicamente sicura, con presa ergonomica, antitrauma.

SPONDA: spondina laterale di contenimento in acciaio inox 18/10 Aisi 304 lavabile e disinfettabile, igienicamente sicura, linee arrotondate, prive di angoli e spigoli vivi

BASE: 4 ruote in gomma grigia antitraccia 2 fisse e 2 girevoli, diametro 125 mm

DIMENSIONI 1100L x 600P x 980H mm

PORTATA: kg 300

OK

SANT'ANNA E SAN SEBASTIANO
UOC ORGANIZZAZIONE E PROGRAMMAZIONE SERVIZI

SERVIZI OSPEDALIERI SRL

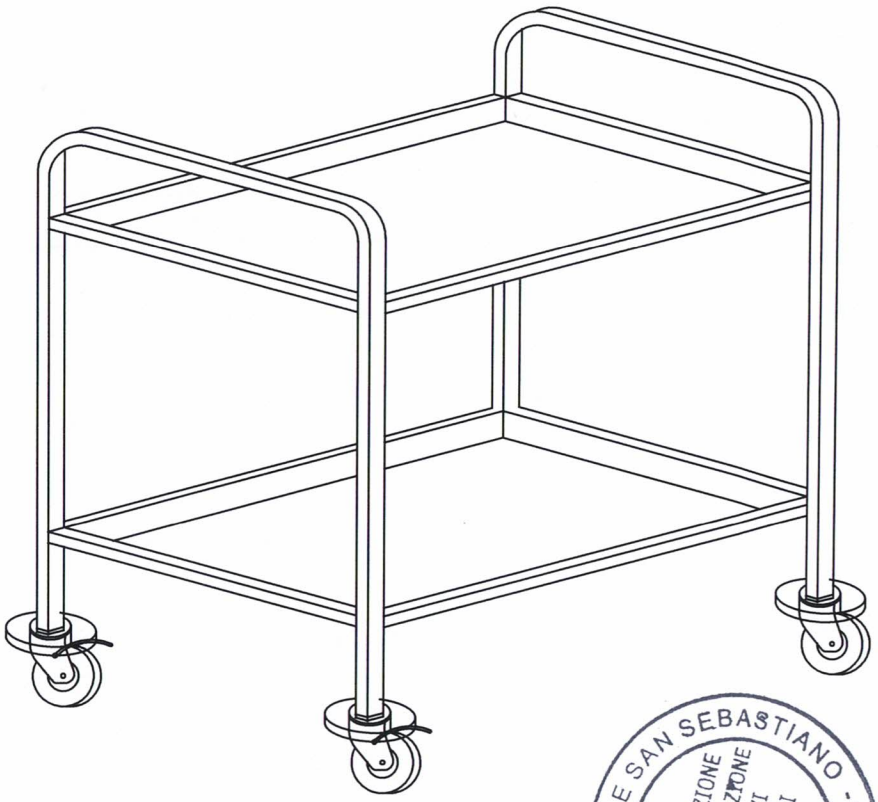

CARRELLO DI SERVIZIO avente le seguenti caratteristiche:
- Struttura in tubolare quadro 25x25 in acciaio inox A304 finitura Satinata;
- N. 2 ripiani fissi a vasca, in lamiera acciaio inox e saldati alla struttura; altezza bordo 40 mm;
- N. 2 manici laterali;
- N. 4 ruote diam. 125 di cui n. 2 c/supporto fisso e n.2 c/supporto girevole e con freno; complete di paracolpi;
- Dim.: 1100x600x980H

SANT'ANNA E SAN SEBASTIANO A.O.R.N. CASERTA - UOC ORGANIZZAZIONE E PROGRAMMAZIONE DEI SERVIZI OSPEDALIERI E SANITARI

NO - 2 RIPIANI NON RICHIESTI
NON UTILI ALLO SPECIFICO UTILIZZO

TOLLERANZE STD (Salvo altra indicazione): - Angolo di piega ±1° - Posizione e diametro fori N.A. - Dimensioni contorno pezzi ±3	**RINOX** s.r.l. Via della Torre, snc - FONDI (LT) - Tel.: 0771510255 - www.rinox.it		
	Dis. n. RI170920SE-1	Rev. 0	
	Descrizione: CARRELLO PORTA FARMACI		
	Materiale: Acciaio inox A304		
	Comm. n.	Scala: F.S.	File:
	Disegnato:		

DOC
SCANNIZZAZIONE
CON SERVIZI
DEFILIAN
SANITARIA

ART. ARX042BINOX/2

Carrello per trasporto farmaci, presidi ed altro materiale con le seguenti caratteristiche:

- Struttura autoportante, realizzata in lamiera di acciaio inox AISI 304, con linee arrotondate prive di angoli e spigoli vivi, con pianale basso con doppio manico
- Pianale in lamiera di acciaio inox aisi 304
- Spondina laterale in tubolare di contenimento
- Dotato di n.4 ruote in gomma grigia antitraccia, di cui n.2 fisse e n.2 girevoli con freno
- Dimensioni mm.mm.110 (L) x 60 (P(x 98 (H)
- Portata 250 kg.
- Conforme alle norme CE

OK

A.O.R.N. SANT'ANNA E SAN SEBASTIANO - CASERTA - UOC ORGANIZZAZIONE E PROGRAMMAZIONE DEI SERVIZI OSPEDALIERI E SANITARI

L'UNIVERSO DEI CARRELLI
CARMECCANICA S.r.l.
☎ +39 030.358.08.18 (r.a.) 🖷 +39 030.358.27.20
http://www.carmeccanica.it - info@carmeccanica.it

R.E.A.: 404739
CapSoc: € 30.000,00 i.v.
P.IVA 03473840175

DICHIARAZIONE DI CONFORMITA'

CONFORMITY DECLARATION - KONFORMIT ATSERKLARUNG
DECLARATION DE CONFORMITE - DECLARACION DE CONFORMIDAD
OVERENSSTEMMELSESERKLAERING - DECLARACAO CONFORMIDADA
VAATIMUSTENMULAISUUSVAKUUTUS - INTYG PA' LIKFORMIGHET

CARMECCANICA S.r.l. Via F. Lana 5 25020 FLERO - BS- ITALY

Dichiara sotto la sua responsabilità che la macchina
Declare under its responsibility that the machine
Erklärt unter ihre eigenveratwortung dass die Maschine
Déclare sous sa responsabilitè que la machine
Declara bajo su responsabilidad que la maquina
Under egetansvar at maskinen
Declara abaixo a sua responsabilidade que a maquina
Ottaen täyden vastuun todistaa täten että laite
Tillkännager under ansvar att maskinen

Marca, Mark, Marke, Marque, Marca, Maerke, Marca, Merkki, Marke

#CARMECCANICA#

Tipo, Type, Tüp, Typ, Tipo, Type, Tipo, Tyyppi, Typ

ARX042BINOX/2

N°Serie,Serial N°, SerienNr, N° de Serie, N° Serie, Sarienr, N° de Serie, Sarjanumero, Srie Nr.

xxxxxxxx

Anno Costruzione, Year of Construction, Baujahr, Année de construction, Ano de costruccion, Fabrikationsår, Ano de construçáo, Valmistusvuosi, Konstruktionmsår

#xxxxxxxx#

Alla quale questa dichiarazione si riferisce è conforme alla Direttiva
To which this Declaration refers is in conformity with the Directive
Auf der sich diese Erklärung bezieht entspricht die Richtlinie
Á la quelle se réfère cette Déclaration est conforme a la Directive
A la cual ésta Declaración se refiere está conforme a la Directriz
Hvortil denne erklaering henviser er i overnsstemmelse til Direktiv
Al qual esta declaraçáo se refere e conforme a la Directriz
Jolle tämä todistu an annettu mukainen Direktivin
Till vilken denna förklaring hänvisar sig överensstämmer Direktiv

2006/42/CE

89/392/CEE (direttiva macchine) e successive modificazioni (D.P.R. 459/1996)

Il produttore
Carmeccanica S.r.l.

Persona Autorizzata a costituire il fascicolo
Carmeccanica S.r.l.

FAC SIMILE

NETCOM INDUSTRY

CARMECCANICA

CARMECCANICA S.R.L.
Via F. Lana 5 - 25020 Flero (BS)
P.IVA E C.F. 03473840175
TEL +39 030.3580818 (r.a.)
FAX +39 030.3582720

SCHEDA TECNICA CARRELLO

ARX042BINOX/2

Carelli per trasporto farmacia 2 piani con bordo di contenimento in acciaio inox AISI 304 con ruote girevoli con freno

4 ruote girevoli, di cui 2 con freno in gomma piena Ø125

Struttura completamente in Acciaio Inox AISI 304

600*1100*980

Realizzato con doppia sponda e tirante

in tubolare su uno dei 2 lati lunghi ad unione delle 2

sponde .Bordo di contenimento mm 30

Portata Kg. 300.

Privi di angoli e spigoli vivi, con pianale basso con doppio manico;

NO - 2 RIPIANI NON RICHIESTI

NON UTILI ALLO SPECIFICO UTILIZZO

A.O.R.N. SANT'ANNA E SAN SEBASTIANO - CASERTA -
UOC ORGANIZZAZIONE E PROGRAMMAZIONE DEI SERVIZI OSPEDALIERI E SANITARI

L'UNIVERSO DEI CARRELLI
CARMECCANICA S.r.l.
☎ +39 030.358.08.18 (r.a.) 🖷 +39 030.358.27.20
http://www.carmeccanica.it - info@carmeccanica.it

R.E.A.: 404739
CapSoc: € 30.000,00 i.v.
P.IVA 03473840175

DICHIARAZIONE DI CONFORMITA'

CONFORMITY DECLARATION - KONFORMIT ATSERKLARUNG
DECLARATION DE CONFORMITE - DECLARACION DE CONFORMIDAD
OVERENSSTEMMELSESERKLAERING - DECLARACAO CONFORMIDADA
VAATIMUSTENMULAISUUSVAKUUTUS - INTYG PA' LIKFORMIGHET

CARMECCANICA S.r.l. Via F. Lana 5 25020 FLERO - BS- ITALY

Dichiara sotto la sua responsabilità che la macchina
Declare under its responsibility that the machine
Erklärt unter ihre eigenveratwortung dass die Maschine
Déclare sous sa responsabilitè que la machine
Declara bajo su responsabilidad que la maquina
Under egetansvar at maskinen
Declara abaixo a sua responsabilidade que a maquina
Ottaen täyden vastuun todistaa täten että laite
Tillkännager under ansvar att maskinen

Marca, Mark, Marke, Marque, Marca, Maerke, Marca, Merkki, Marke

#CARMECCANICA#

Tipo, Type, Tüp, Typ, Tipo, Type, Tipo, Tyyppi, Typ

ARX042BINOX/2

N°Serie,Serial N°, SerienNr, N° de Serie, N° Serie, Sarienr, N° de Serie, Sarjanumero, Srie Nr.

xxxxxxxx

Anno Costruzione, Year of Construction, Baujahr, Année de construction, Ano de costruccion, Fabrikationsår, Ano de construçáo, Valmistusvuosi, Konstruktionmsår

#xxxxxxxx#

Alla quale questa dichiarazione si riferisce è conforme alla Direttiva
To which this Declaration refers is in conformity with the Directive
Auf der sich diese Erklärung bezieht entspricht die Richtlinie
Á la quelle se réfère cette Déclaration est conforme a la Directive
A la cual ésta Declaración se refiere está conforme a la Directriz
Hvortil denne erklaering henviser er i overnsstemmelse til Direktiv
Al qual esta declaraçáo se refere e conforme a la Directriz
Jolle tämä todistu an annettu mukainen Direktivin
Till vilken denna förklaring hänvisar sig överensstämmer Direktiv

2006/42/CE

89/392/CEE (direttiva macchine) e successive modificazioni (D.P.R. 459/1996)

Il produttore
Carmeccanica S.r.l.

Persona Autorizzata a costituire il fascicolo
Carmeccanica S.r.l.

VINCAL

Pianale in acciaio inox

Art. ARX042BINOX2

Immagine puramente indicativa

Descrizione

Pianale inox AISI 304 dim. 1100x600x980h doppio manico di spinta e spondina laterale in tubolare di contenimento.

Comprensivo di:

- 4 paracolpi angolari
- 4 ruote girevoli in gomma grigi antitraccia

Caratteristiche tecniche

- Portata kg. 250

OK – SOLO SZ DOPPIO MANICO E SPONDA LATERALE

AZ. OSP. SANT'ANNA E SAN SEBASTIANO - CASERTA - UOC ORGANIZZAZIONE E PROGRAMMAZIONE DEI SERVIZI OSPEDALIERI E SANITARI

L'UNIVERSO DEI CARRELLI
CARMECCANICA S.r.l.
R.E.A.: 404739
CapSoc: € 30.000,00 i.v.
P.IVA 03473840175
☎ +39 030.358.08.18 (r.a.) 🖷 +39 030.358.27.20
http://www.carmeccanica.it - info@carmeccanica.it

DICHIARAZIONE DI CONFORMITA'

CONFORMITY DECLARATION - KONFORMIT ATSERKLARUNG
DECLARATION DE CONFORMITE - DECLARACION DE CONFORMIDAD
OVERENSSTEMMELSESERKLAERING - DECLARACAO CONFORMIDADA
VAATIMUSTENMULAISUUSVAKUUTUS - INTYG PA' LIKFORMIGHET

CARMECCANICA S.r.l. Via F. Lana 5 25020 FLERO - BS- ITALY

Dichiara sotto la sua responsabilità che la macchina
Declare under its responsibility that the machine
Erklärt unter ihre eigenveratwortung dass die Maschine
Déclare sous sa responsabilitè que la machine
Declara bajo su responsabilidad que la maquina
Under egetansvar at maskinen
Declara abaixo a sua responsabilidade que a maquina
Ottaen täyden vastuun todistaa täten että laite
Tillkännager under ansvar att maskinen

Marca, Mark, Marke, Marque, Marca, Maerke, Marca, Merkki, Marke

#CARMECCANICA#

Tipo, Type, Tüp, Typ, Tipo, Type, Tipo, Tyyppi, Typ

ARX042BINOX/2

N°Serie,Serial N°, SerienNr, N° de Serie, N° Serie, Sarienr, N° de Serie, Sarjanumero, Srie Nr.

xxxxxxxx

Anno Costruzione, Year of Construction, Baujahr, Année de construction, Ano de costruccion, Fabrikationsår, Ano de construção, Valmistusvuosi, Konstruktionmsår

#xxxxxxxx#

Alla quale questa dichiarazione si riferisce è conforme alla Direttiva
To which this Declaration refers is in conformity with the Directive
Auf der sich diese Erklärung bezieht entspricht die Richtlinie
Á la quelle se réfère cette Déclaration est conforme a la Directive
A la cual ésta Declaración se refiere está conforme a la Directriz
Hvortil denne erklaering henviser er i overnsstemmelse til Direktiv
Al qual esta declaração se refere e conforme a la Directriz
Jolle tämä todistu an annettu mukainen Direktivin
Till vilken denna förklaring hänvisar sig överensstämmer Direktiv

2006/42/CE

89/392/CEE (direttiva macchine) e successive modificazioni (D.P.R. 459/1996)

Il produttore
Carmeccanica S.r.l.

Persona Autorizzata a costituire il fascicolo
Carmeccanica S.r.l.

FRANCEHOPITAL SAS

francehopital®
trolleys for healthcare

SCHEDA TECNICA

CARRELLO IN ACCIAIO INOX A PIANO
MOD. CTLB11

Costruzione	estremamente robusta con i particolari accuratamente predisposti per favorire al massimo leggerezza, manovrabilità ed igiene
Struttura	La struttura del carrello offerto è in acciaio inox AISI304 – 18/10
Pianale	liscio molto resistente su telaio rinforzato in acciaio inox AISI304
Sponde	Su tre lati, h ca. 600 mm
Maniglioni	Ergonomico su due lati corti
Ruote	**4 Ø 200 mm** piroettanti, robuste, montate su telaio, due fisse e due piroettanti con freno
Paraurti	Angolari in gomma
Portata	**400 kg**
Dimensioni (mm)	mm 1050x750x1100 h ca.

NO – NON CORRISPONDE ALLE CARATTERISTICHE RICHIESTE

A.O.R.N. SANT'ANNA E SAN SEBASTIANO - CASERTA - UOC ORGANIZZAZIONE E PROGRAMMAZIONE DEI SERVIZI OSPEDALIERI E SANITARI

Ufficio Commerciale Italia
Export Office
via Bolzano, 2 · I-39011 Lana / BOLZANO - ITALY · Tel. +39 0473 552 611 · Fax +39 0473 552 699
export@francehopital.com · www.francehopital.com

SANT'ANNA E SAN SEBASTIANO
DOC
ORGANIZZAZIONE
E PROGRAMMAZIONE
DEI SERVIZI
SOPRANUTRI
SANITARI

L P PHARM SRL

Scheda tecnica

Cod. A2000393

Art. Carrello a pianale basso per trasporto farmaci, presidi e altro materiale.

Descrizione:

- Struttura autoportante, realizzata in lamiera di acciaio inox, caratterizzato da linee arrotondate prive di angoli e spigoli vivi, con pianale basso con doppio manico;
- Pianale in lamiera di acciaio inox;
- Spondina laterale;
- Dotato di n. 4 ruote (2 fisse – 2 girevoli) di cui 2 con freno e paracolpi in gomma gerigia;
- Dimensioni: mm 120 L X 60 P X 98 H;
- Portata 150 kg;
- Conforme alle norme CE

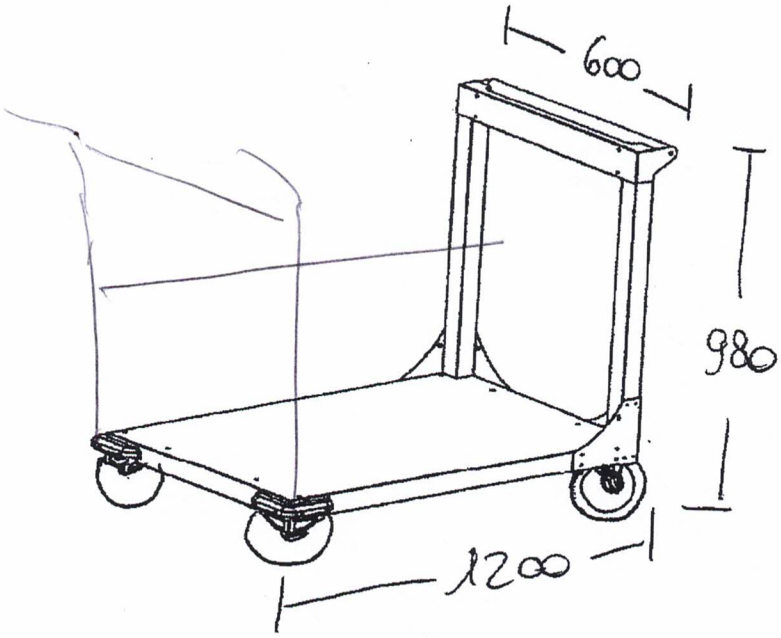

Prodotto realizzato in base alle esigenze del cliente. Per maggiori informazioni è possibile consultare la pagina:

https://www.agma.it/arredo-generale/carrelli

OK – SOLO SE DOPPIO MANICO E SPONDA CATENACCI

A.O.R.N. SANT'ANNA E SAN SEBASTIANO - CASERTA
UOC ORGANIZZAZIONE E PROGRAMMAZIONE DEI SERVIZI OSPEDALIERI E SANITARI

OSPEDALI RIUNITI SANT'ANNA E SAN SEBASTIANO
DI CASERTA
UOC
ORGANIZZAZIONE
E PROGRAMMAZIONE
DEI SERVIZI
SUPPORTO ALLA
SANITÀ

CHEMIC ALS SRL

APPARECCHIATURE LABORATORI SCIENTIFICI

VIA SAN FRANCESCO D'ASSISI 200
70018 RUTIGLIANO BA
codice fiscale: 03951340722 partita iva: IT03951340722
cap. sociale i.v.: 50.000 R.E.A.: 284427
telefono: +39 080 476 1066 fax: +39 080 476 1126
web: www.chemic.it e-mail: info@chemic.it

Spettabile
CONSIP OFFERTE

ITALIA

OFFERTA	numero documento 1735	data documento 18/09/2020	all'attenzione di:	telefono	fax

riferimento: 2640467 18-09-2020	codice cliente: 00000993	vostro codice:	pag. 1
pagamento: RIMESSA DIRETTA 30 gg DF	agente: DIR	data consegna:	data validità: 17/03/2021
porto e installazione: PORTO FRANCO	spedizione: CORRIERE		

codice e descrizione articoli		u.m.	quantità	prezzo	% sconto	importo
Q.100511430	CARRELLO LAB-3 ACCIAIO 18/10 2-RIPIANI 90x60xh94 Laboratory cart 3, 18/10 steel, demountable, 2 steering wheels with lock, 2 plates, plate 800x500 mm, 40kg max/plate, LxWxH=900x600x940mm	PZ	27			

NO - 2 RIPIANI NON RICHIESTI E NON UTILIZZABILI PER IL SPECIFICO UTILIZZO

A.O.R.N. SANT'ANNA E SEBASTIANO CASERTA
UOC ORGANIZZAZIONE E PROGRAMMAZIONE DEI SERVIZI OSPEDALIERI E SANITARI

Ps. N. A. M.

Comunicato da

CARMECCANICA s.r.l.- Via F. Lana, 5 - 25020 Flero -BS- Tel +39 030 358 08 18 - Fax +39 030 358 27

Carrelli Sanitari

inox

fac simile

ART. 044 FRINOX CHE SARA' REALIZZATO CONFOME ALLA RICHIESTA
Pianale in ACCIAIO INOX AISI 304 cm. 110/120L x60/70/80P X 98H
Doppio manico di spinta e spondina laterale di contenimento e tirante in tubolare su uno dei 2 lati lunghi ad unione delle 2 sponde tutto inox
Linee arrotondate prive di spigoli vivi
N° 4 paracolpi angolari
N° 4 ruote girevoli in gomma antitraccia di cui 2 con freno
Portata kg. 250
Marchio CE

Il carrello sarà realizzato come richiesto dall'amministrazione e con eventuali migliorie come sopra descritte.

OK

A.O.R.N. SANT'ANNA E SAN SEBASTIANO - CASERTA - UOC ORGANIZZAZIONE E PROGRAMMAZIONE DEI SERVIZI OSPEDALIERI E SANITARI

Karrel **Health Solutions S.r.l.** Via Don Milani, 11 - 42020 Quattro Castella (RE)
Tel. 0522 17 50 501 - Fax 0522 16 02 165 - Cod.Fisc./P.IVA e Reg. Impr.: 02672850357
web site: www.karrel.it - e-mail: info@karrel.it

Karrel Health Solutions

CARRELLO IN ACCIAIO INOX A DUE MANIGLIONI PER TRASPORTI VARI CON SPONDA LATERALE COME DA VS RICHIESTA

Cod. SR6170119

Descrizione:

Base in lamiera di acciaio inox. Maniglione in tubo inox. Nr. 4 ruote diam 140 mm di cui due fisse e due piroettanti. Portata max Kg. 200. Conn sponda laterale come da vs. richiesta.
Lung. 1.000,00 Larg. 600,00 Alt. 970,00

A.O.R.N. SANT'ANNA E SAN SEBASTIANO - CASERTA - UOC ORGANIZZAZIONE E PROGRAMMAZIONE DEI SERVIZI OSPEDALIERI E SANITARI

OK

TIPOLOGIA DI PRODOTTO

Karrel **Health Solutions S.r.l.** Via Don Milani, 11 - 42020 Quattro Castella (RE)
Tel. 0522 17 50 501 - Fax 0522 16 02 165 - Cod.Fisc./P.IVA e Reg. Impr.: 02672850357
web site: www.karrel.it - e-mail: info@karrel.it

Karrel Health Solutions

AZIENDA OSPEDALIERA SANT'ANNA E SAN SEBASTIANO

Offerta N. K.2000815 del 18/09/2020

"FORNITURA URGENTE CARRELLI PER VARI DIPARTIMENTI DELL'A.O.R.N." - RDO 2640467

FORNITURE OSPEDALIERE

CPB 1472

IT Carrello per trasporto pesante. Pianale basso in lamiera di acciaio inox - manico smontabile - ruote multidirezionali ø 140 mm di cui 2 fisse e dotate di freno.

EN Trolleys for heavy transport Lower platform in stainless steel plate - removable handle - multidirectional wheels ø 140 mm, 2 of which fixed and equipped with brake.

FR Chariot de transport lourd. Etagère basse en tôle d'acier inox - poignée amovible - roues multidirectionnelles ø 140 mm, dont 2 fixes et équipées de freins.

DE Wagen für den Schwertransport. Niedrige Ladefläche aus Edelstahlblech - abnehmbarer Griff - Mehrwegräder ø 140 mm, 2 davon fest und mit Bremse ausgestattet.

	CPB 1472
cm	61 x 110 x 85(h) cm
	2 manici 2 handles
MAX Kg	200 Kg

forcar

OK

O.R.N. SAN SEBASTIANO
UOC ORGANIZZAZIONE DEI SERVIZI OSPEDALIERI E TERRITORIALI

CENTRO DIDATTICO NUOVA PUGLIA s.r.l.
Viale delle Querce, 44 – 73020 CAVALLINO (LE)
Tel. e Fax: 0832.348345 – P . IVA 01993010758
Cap. Soc. Int. Vers. € 100.000,00
e-mail: cdnpuglia@gmail.com
pec: cdnpuglia@legalmail.it
Codice SdI: E06UCUD

AZIENDA CERTIFICATA
UNI EN ISO 9001 : 2015 Cert. 5584/3

Vendita di arredi ed attrezzature per:
Asili Nido, Scuole, Ospedali, Palestre, Parchi Gioco
Sedi Municipali e Comunità in Genere

Oggetto: Fornitura urgente carrelli per vari dipartimenti di questa AORN

RDO: 2640467

SCHEDA TECNICA

A.O.R.N. SANT'ANNA E SAN SEBASTIANO - CASERTA
UOC ORGANIZZAZIONE E PROGRAMMAZIONE DEI SERVIZI OSPEDALIERI E SANITARI

OK

N. 27 CARRELLI PER TRASPORTO FARMACI, PRESIDI E ALTRO MATERIALE

IMMAGINE DI RIFERIMENTO

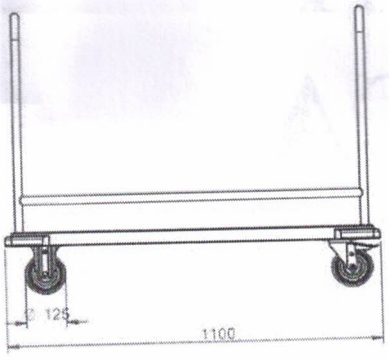

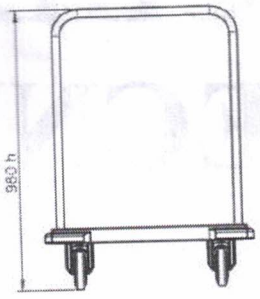

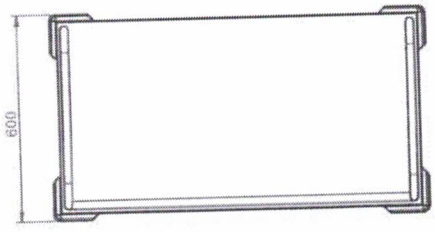

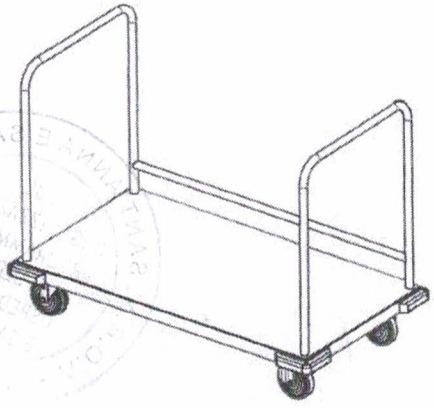

CARATTERISTICHE TECNICHE:

Carrello per trasporto farmaci, presidi e altro materiale, struttura autoportante realizzato in acciaio inox senza spigoli vivi, struttura in tubo tondo, con pianale basso in lamiera di acciaio inox, con doppio manico, maniglie laterali con spondina solo su un lato lungo.
N. 4 ruote diam. mm. 125, di cui 2 fisse e 2 girevoli con freno.
Paracolpi in gomma grigi.
Portata: 350 kg. ca.
Dim. cm. 110x60x98h.
Conforme alla normativa CE.

ATTESTAZIONE DI VERIFICA E REGISTRAZIONE CONTABILE
relativa alla DETERMINA DIRIGENZIALE con oggetto:
Procedura negoziata tramite RDO 2640467 su piattaforma MEPA per la fornitura urgente di carrelli per vari dipartimenti dell'AORN S. Anna e S. Sebastiano di Caserta. Aggiudicazione ex art. 95 com. 4 d. lgs. 50/2016 e s.m.i. alla Ditta CBS Medical Srl.

ATTESTAZIONE DI VERIFICA E REGISTRAZIONE CONTABILE 1 (per le proposte che determinano un costo per l'AORN)
Il costo derivante dal presente atto : €9.490,01

- è di competenza dell'esercizio 2021 , imputabile al conto economico 1010205010 - Mobili e arredi
  da scomputare dal preventivo di spesa che presenta la necessaria disponibilità
- è relativo ad acquisizione cespiti di cui alla Fonte di Finanziamento

---

Caserta li, 25/05/2021

il Direttore
UOC GESTIONE ECONOMICO FINANZIARIA
Eduardo Scarfiglieri

Il presente atto, in formato digitale e firmato elettronicamente, costituisce informazione primaria ed originale ai sensi dei combinati disposti degli artt. 23-ter, 24 e 40 del D.Lgs. n. 82/2005. Eventuale riproduzione analogica, costituisce valore di copia semplice a scopo illustrativo.